la collection pierre

bouts de canapé

Les bouts de canapés Pierre existent en trois dimensions : un petit et moyen modèle en finition mate et un grand modèle en finition fin texturé. Ils peuvent être utilisés individuellement ou en tables gigognes. Ils ont deux pieds de sens opposés. Leur encombrement convient idéalement aux salons et aux chambres. Structure acier laqué.

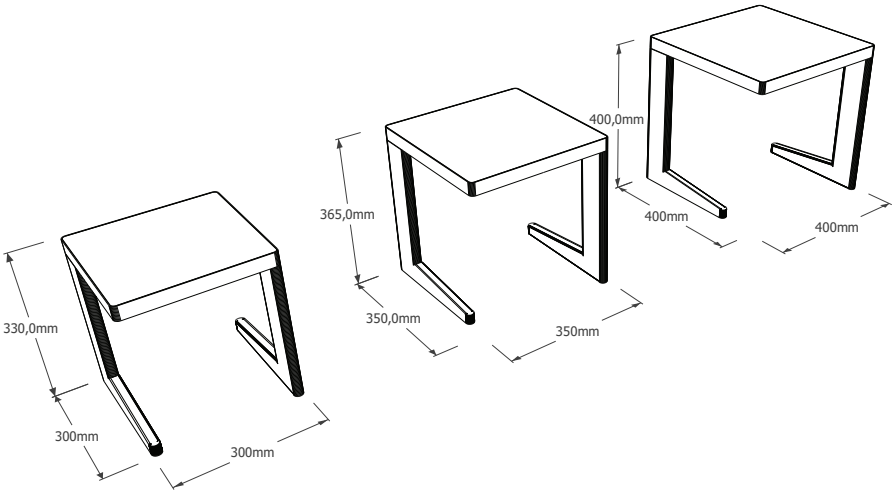

GRANIT ROSE FINITION MAT	**TUFFEAU** FINITION MAT	**ARGILE DU VELAY** FINITION MAT	**SABLE D'AQUITAINE** FINITION MAT	**TERRES BRÛLÉES** FINITION MAT
GRANIT ROSE FINITION FIN TEXTURÉ	**TUFFEAU** FINITION FIN TEXTURÉ	**ARGILE DU VELAY** FINITION FIN TEXTURÉ	**SABLE D'AQUITAINE** FINITION FIN TEXTURÉ	**TERRES BRÛLÉES** FINITION FIN TEXTURÉ

REICA

1032 Avenue de Joux - 69400 Arnas